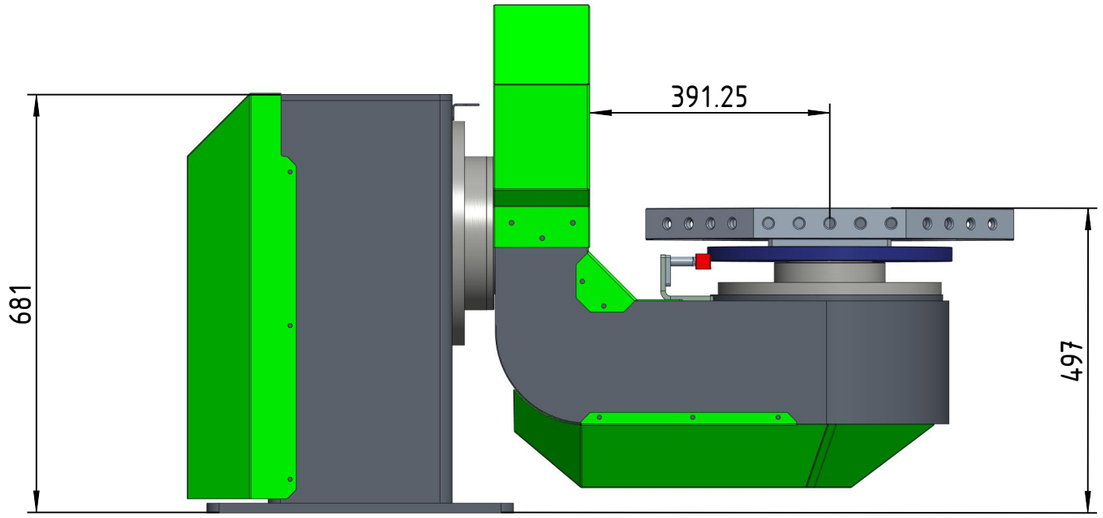

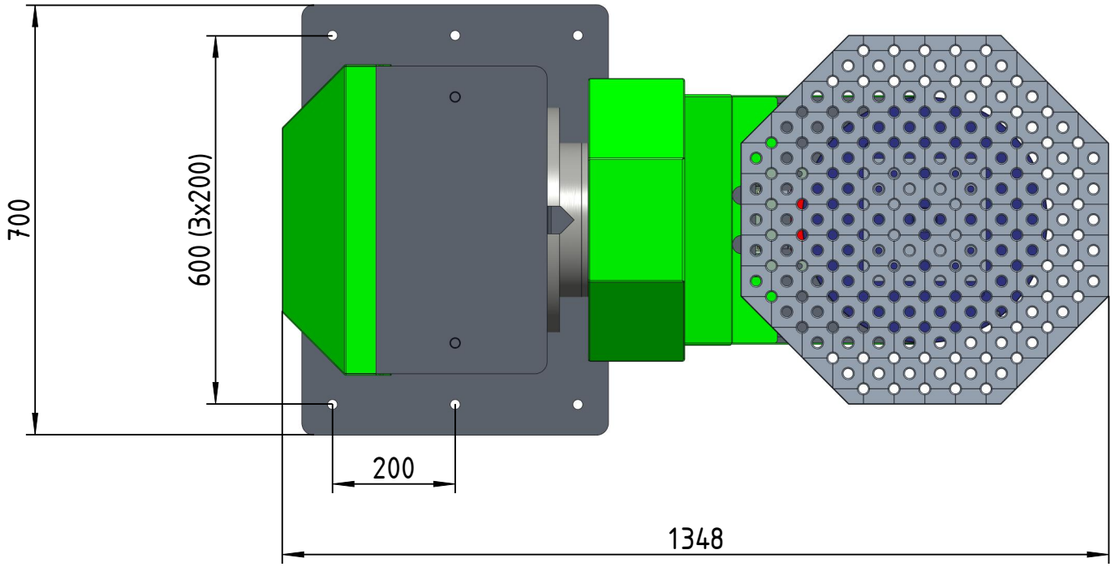

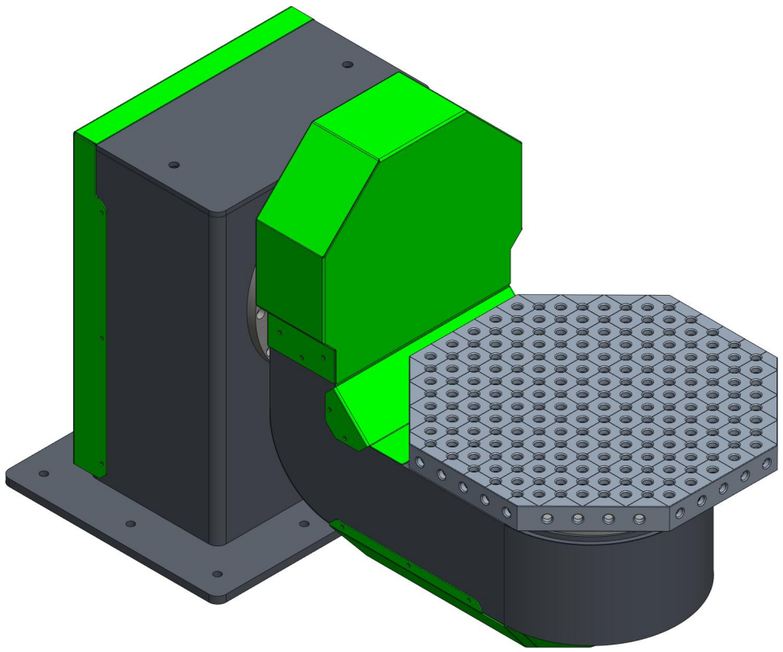

Oberfläche				Mst. 1:10	A3	Werkstoff	Masse
				Maße ohne Toleranzangabe ISO 2768-m		Creo Modellname 000001_TISCH_L-TYPE	Creo Zeichnungsname 000001_TISCH_L-TYPE
					Datum	Name	Benennung
				Bearb.	27-05-25	BOLA	L-Type Mini
				Gepr.			
				Norm			
				Komm.-Nr.:			Sach-Nr./Bestell-Nr.:
							Blatt 1 / 1 Bl.
Zust.	Änderung	Datum	Name				