Option:
Square U-Shape
2000x200x200 (height 792)
2000x200x100 (height 692)

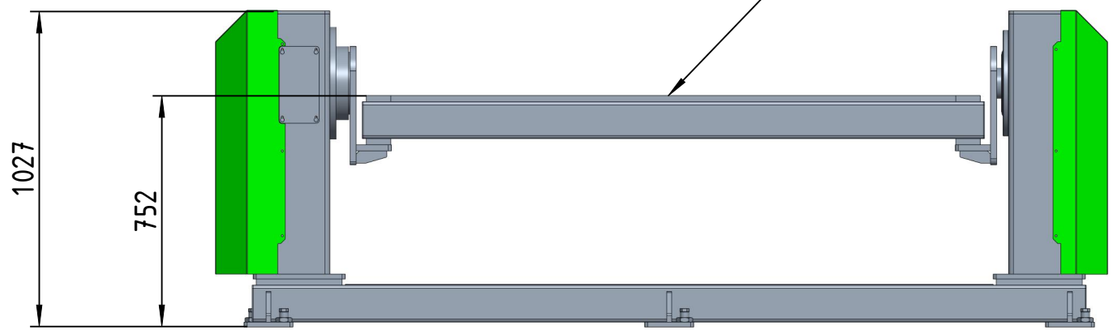

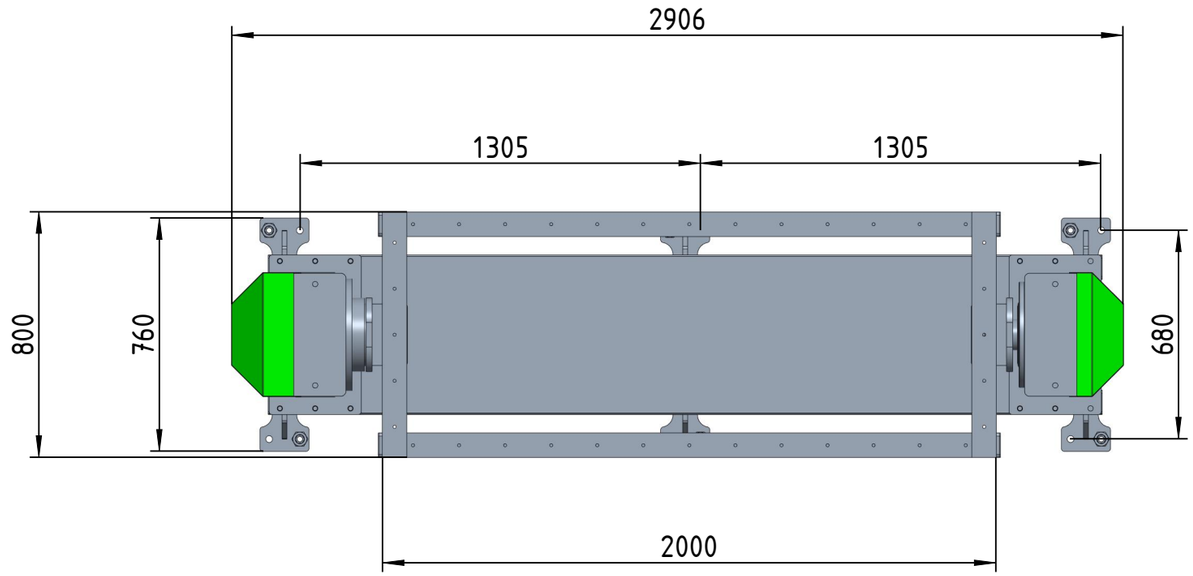

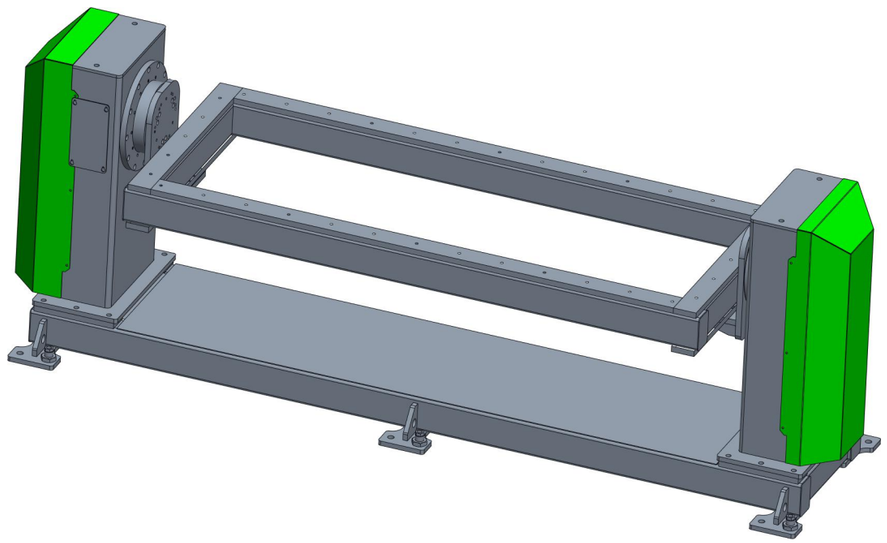

Oberfläche				Mst. 1:20 A3		Werkstoff	Masse
				Maße ohne Toleranzangabe ISO 2768-m		Creo Modellname ROTATEZEROC_2M	Creo Zeichnungsname ROTATEZEROC_2M
					Datum	Name	Benennung
				Bearb.	28-03-25	BOLA	rotateZERO C
				Gepr.			
				Norm			
				Komm.-Nr.:			
				OH-automate		Sach-Nr./Bestell-Nr.:	Blatt 1 / 1 Bl.
Zust.	Änderung	Datum	Name				